Телескопический захват для бобин АРТ грузоподъемность до 40 тонн

AIRPES™
www.airpes.ru

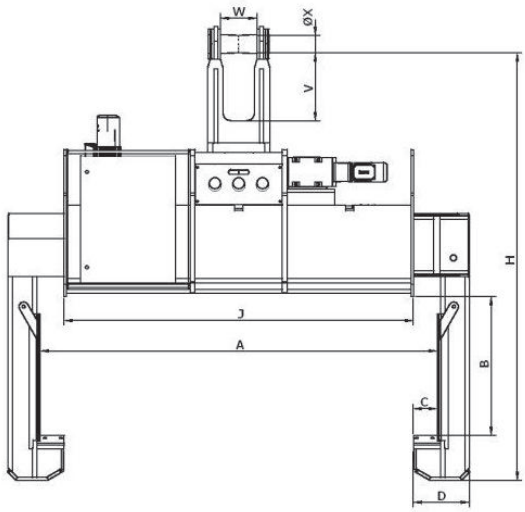

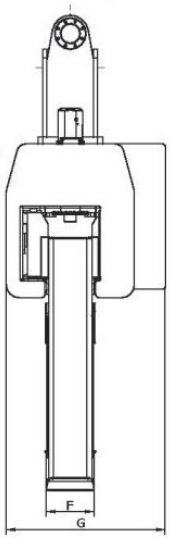

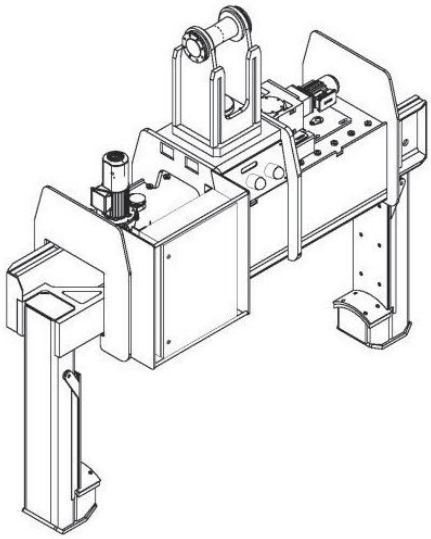

TÜV
UNE-EN ISO 9001:2000
Nº 0.04.07001

Захват предназначен

для подъёма и передвижения бухт, мотков, рулонов и других предметов цилиндрической формы весом от 10 до 40 тонн.

Варианты исполнения для:

- Работы с горячекатанным металлом
- Складов с узкими проходами
- Увеличения высоты подъёма
- Сверхширокие бобин

Дополнительно:

- Поворот грузозахвата для удобства складирования
- Защитные элементы исключающие повреждения груза
- Весоизмерительная система высокой точности с индикацией веса на дисплее (встроенный и внешний), ограничитель нагрузки с регистратором параметров

С-захват для бобин АРТ грузоподъемность до 32 тонн

AIRPES™
www.airpes.ru

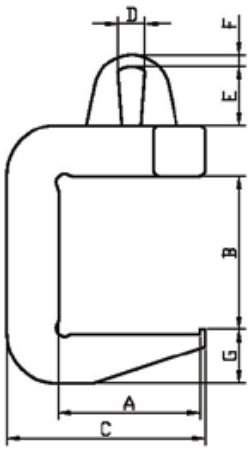

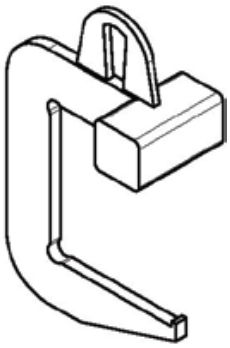

TÜV
UNE-EN ISO 9001:2000
Nº 0.04.07001

Захват предназначен

для подъёма и передвижения бухт, мотков, рулонов и других предметов цилиндрической формы весом от 250 кг до 32 тонн.

Дополнительно:

- Поворот грузозахвата для удобства складирования
- Защитные элементы исключающие повреждения груза
- Весоизмерительная система высокой точности с индикацией веса на дисплее (встроенный и внешний), ограничитель нагрузки с регистратором параметров

Кантователь для металлоконструкций ARC грузоподъемность 1/2/6 тонн

AIRPES™
www.airpes.ru

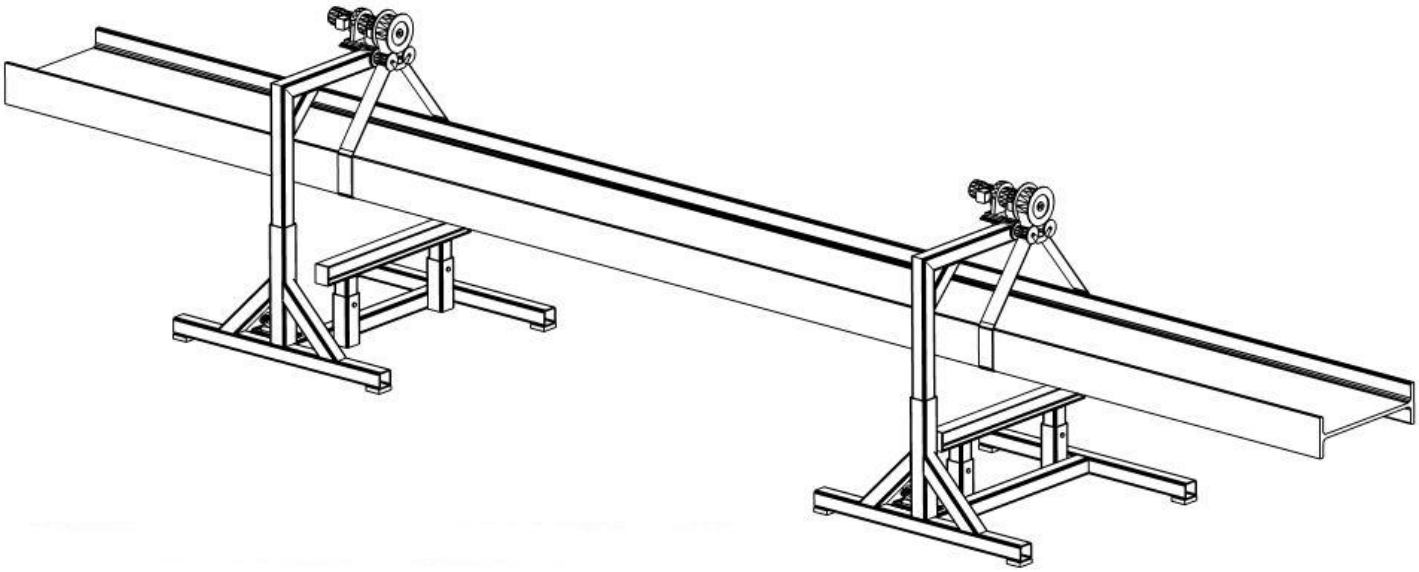

TÜV
TÜV Internacional Grupo TÜV Rheinland
UNE-EN ISO 9001:2000
Nº 0.04.07001

Кантователь предназначен

для осуществления вращения металлоконструкции весом до 6 тонн (длина до 12м, радиус вращения до 1,5м) при проведении различных операций (сварка и др.). Скорость вращения около 1 об./мин.

Дополнительно:

- Дополнительный держатель для подвариваемой детали.
- Весоизмерительная система высокой точности с индикацией веса на дисплее

Кантователь для металлоконструкций ARH грузоподъемность до 2 тонн

AIRPES™
www.airpes.ru

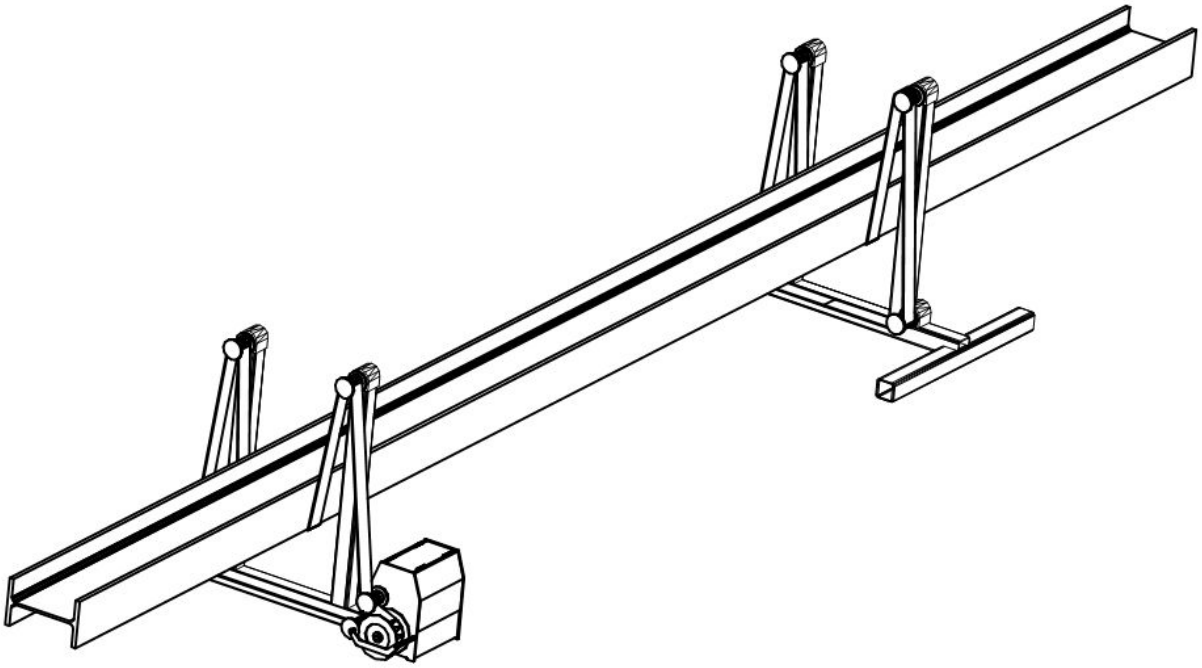

TÜV
TÜV Internacional Grupo TÜV Rheinland
UNE-EN ISO 9001:2000
Nº 0.04.07001

Кантователь предназначен

для осуществления вращения металлоконструкции весом до 2 тонн (длина до 12м, радиус вращения до 0,5м) при проведении различных операций (сварка и др.). Скорость вращения около 1 об./мин.

Дополнительно:

- Весоизмерительная система высокой точности с индикацией веса на дисплее

Магнитная траверса для профилей AMP грузоподъемность до 2 тонн

AIRPES™
www.airpes.ru

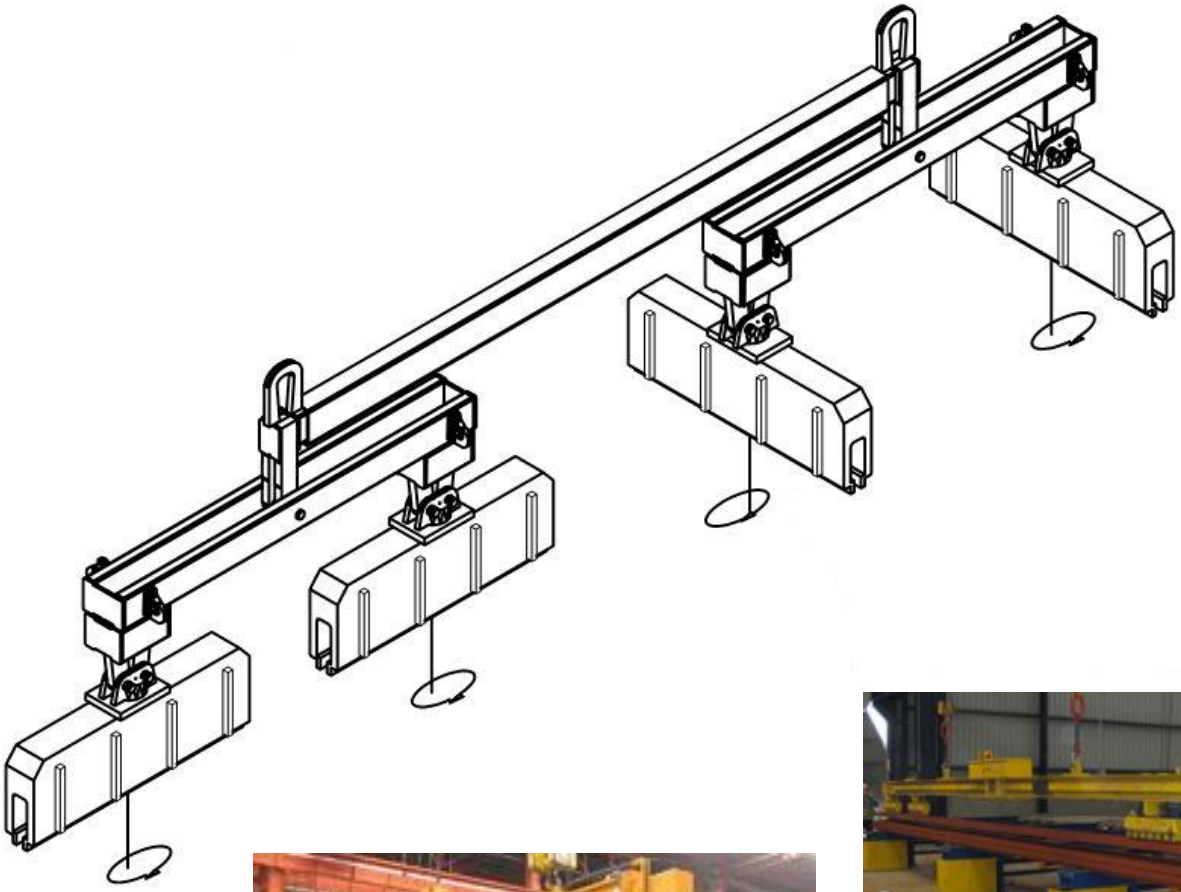

TÜV
UNE-EN ISO 9001:2000
Nº 0.04.07001

Магнитная траверса предназначена

для подъёма и передвижения одиночных профилей и листов металла весом до 2 тонн. Специальная форма магнитов позволяет кантовать профили для укладки в необходимом положении.

Дополнительно:

- Поворот грузозахвата для удобства складирования
- Весоизмерительная система высокой точности с индикацией веса на дисплее (встроенный и внешний), ограничитель нагрузки с регистратором параметров

Магнитная траверса
АМС грузоподъемность до 4 тонн

AIRPES™
www.airpes.ru

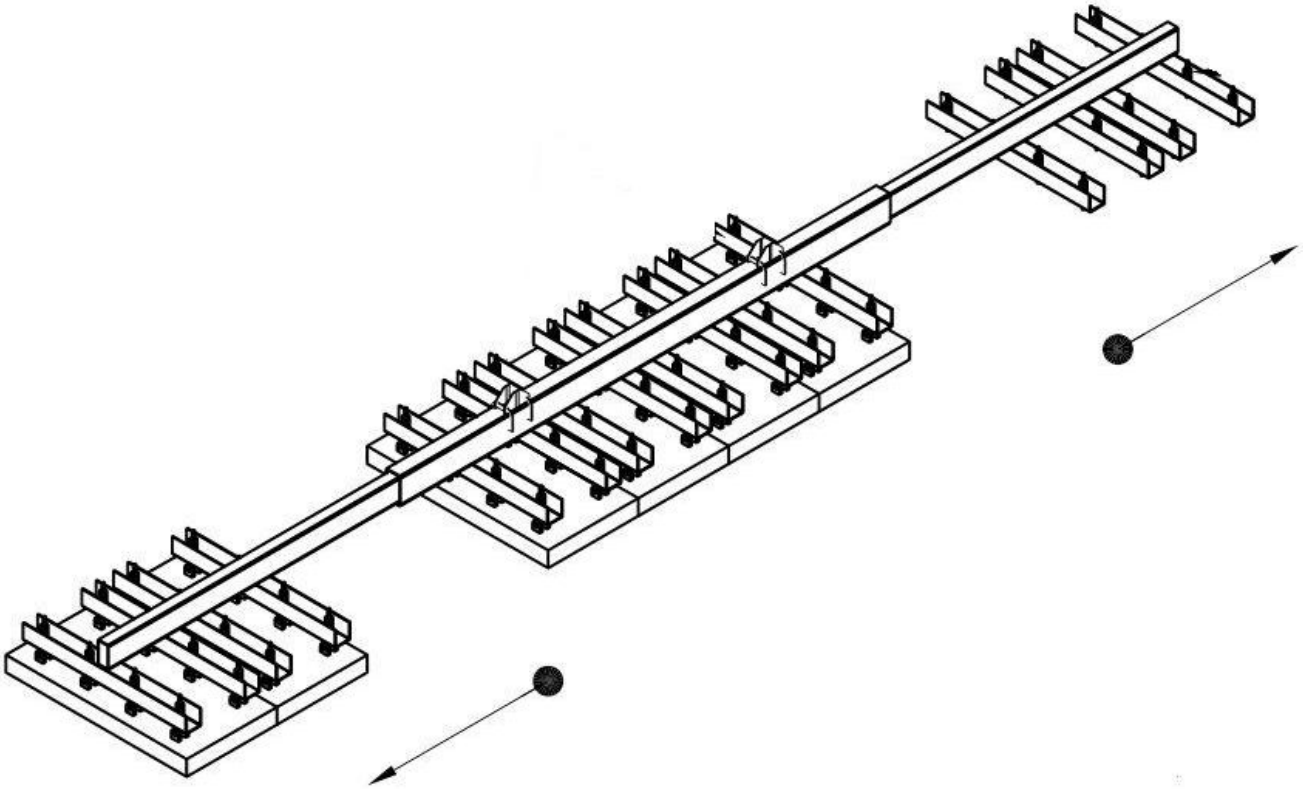

UNE-EN ISO 9001:2000
Nº 0.04.07001

Магнитная траверса предназначена

для подъёма и передвижения одиночных листов металла (12*2*0,03м) весом до 4 тонн до и после операций штамповки/резки.

Дополнительно:

- Поворот грузозахвата для удобства складирования

Магнитная траверса AMS грузоподъемность до 10 тонн

AIRPES™
www.airpes.ru

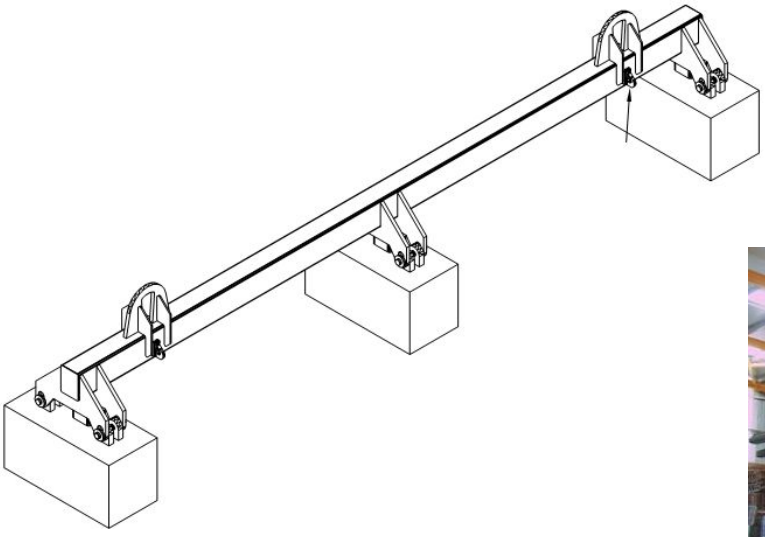

TÜV
UNE-EN ISO 9001:2000
Nº 0.04.07001

Магнитная траверса предназначена

для погрузки и разгрузки пакетов профилей и листов металла весом до 10 тонн.

Дополнительно:

- Поворот грузозахвата для удобства складирования
- Телескопическое изменение длины
- Весоизмерительная система высокой точности с индикацией веса на дисплее (встроенный и внешний), ограничитель нагрузки с регистратором параметров.

Телескопический захват для труб АТВ грузоподъемность до 8 тонн

AIRPES™
www.airpes.ru

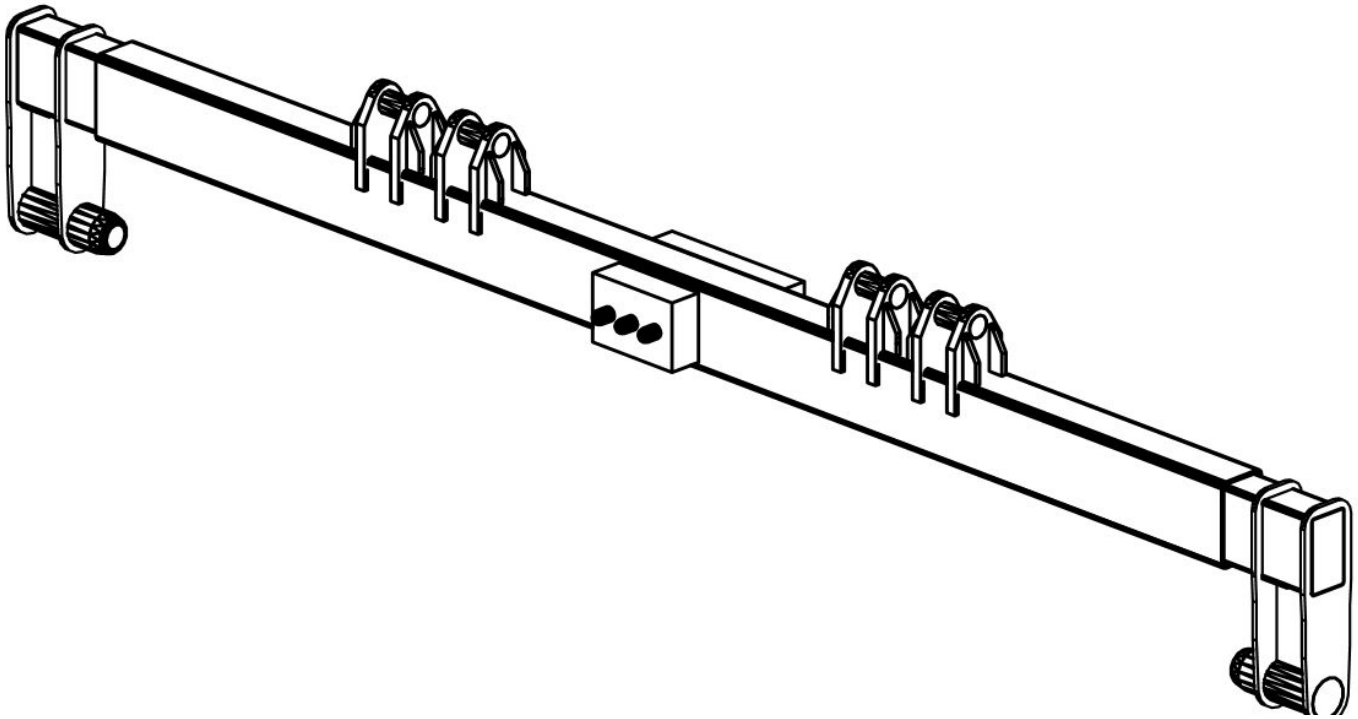

UNE-EN ISO 9001:2000
Nº 0.04.07001

Захват предназначен

для подъёма и передвижения труб цилиндрической формы (длина 8-12 м, диаметр до 1400 мм) весом до 8 тонн.

Дополнительно:

- Поворот грузозахвата для удобства складирования
- Весоизмерительная система высокой точности с индикацией веса на дисплее (встроенный и внешний), ограничитель нагрузки с регистратором параметров